5年生 男子トーナメント
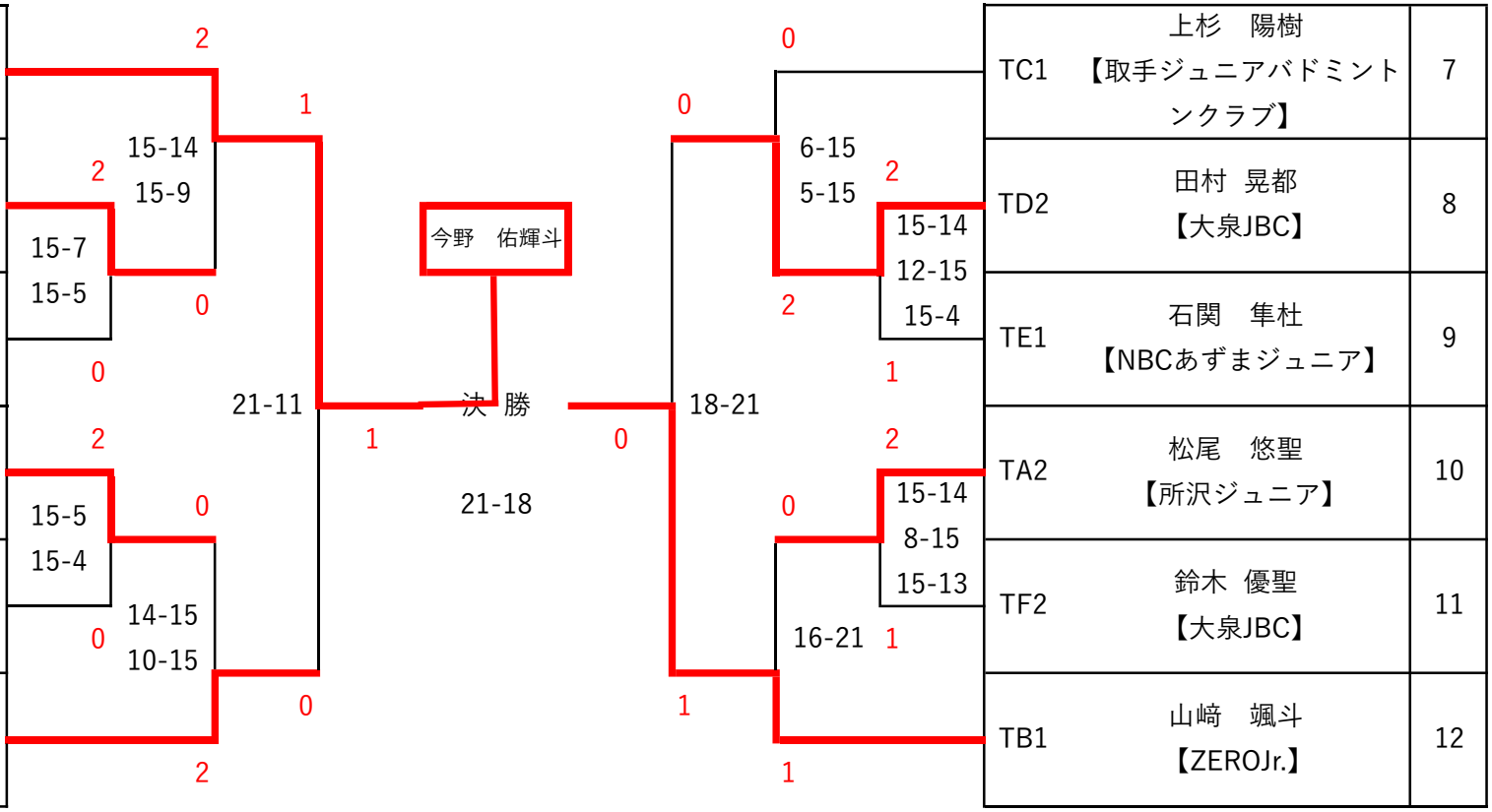
1	今野　佑輝斗 【青空会ＪＢＣ】	TA1	TC1	上杉　陽樹 【取手ジュニアバドミントンクラブ】	7
2	小川　碧斗 【大泉JBC】	TB2	TD2	田村　晃都 【大泉JBC】	8
3	浜野　直人 【藪塚ジュニア】	TE2	TE1	石関　隼杜 【NBCあずまジュニア】	9
4	山口　悠斗 【ZEROJr.】	TF1	TA2	松尾　悠聖 【所沢ジュニア】	10
5	寺尾　陸杜 【笠懸ジュニア】	TC2	TF2	鈴木　優聖 【大泉JBC】	11
6	馬橋　昌也 【鶴ヶ島Angels】	TD1	TB1	山﨑　颯斗 【ZEROJr.】	12